POZNÁMKA

UVEDENÉ ROZMĚRY JSOU SKLADEBNÉ, VÝROBNÍ ROZMĚRY BUDOU BLÍŽE URČENY PŘI VÝBĚRU ZAŘIZOVACÍCH PŘEDMĚTŮ
PŘED ZAPOČETÍM MONTÁŽE KONZULTOVAT S ARCHITEKTEM

Investor:	Generální dodavatel:
Centrum společenského a spolkového života obce Jasenná – Beseda Jasenná	
Místo stavby: k. ú. Jasenná na Moravě [657689], parc. č. st. 82/1	

Generální projektant:			
Hlavní inženýr projektu:	Autor stavby:	Kreslil:	Kontroloval:
Ing.Arch. Ivo Koudelka	Ing.Arch. Kateřina Koudelková		

K2 architekti

KORT CZ s.r.o.
+420 608 278 252 www.kort.cz
Projekční a realizační činnost ve výstavbě
Energetika staveb

Číslo zakázky: K2a_004_15022019

Zpracovatel dílu:			
Odpovědný projektant:	Projektant:	Kreslil:	Kontroloval:
Ing.Arch. Ivo Koudelka	Ing.Arch. Ivo Koudelka	Ing. Lucie Němečková	

Číslo zakázky:

Stavba:	Centrum společenského a spolkového života obce Jasenná – Beseda Jasenná	Stupeň PD:	Dok. pro vydání SP
		Formát:	11x A4
		Měřítko:	-
Objekt, provozní celek:	SO 01 SPOLEČENSKÝ DŮM	Datum:	02/2019
Díl:	D.1.4.1 Zdravotně technické instalace	Číslo zakázky:	K2a_004_15022019
		Číslo archivní:	
Název výkresu:	VÝPIS ZAŘIZOVACÍCH PŘEDMĚTŮ	Číslo výkresu:	D.1.4.1.B.7

ODKAZ	VZOR POPIS	POČET KS 1NP	2NP	CELKEM
WC1	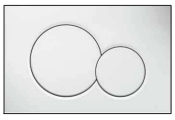 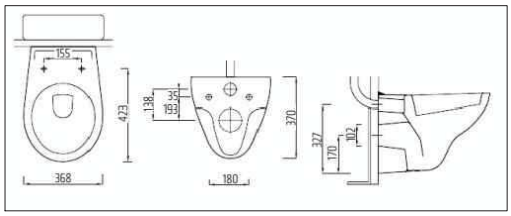 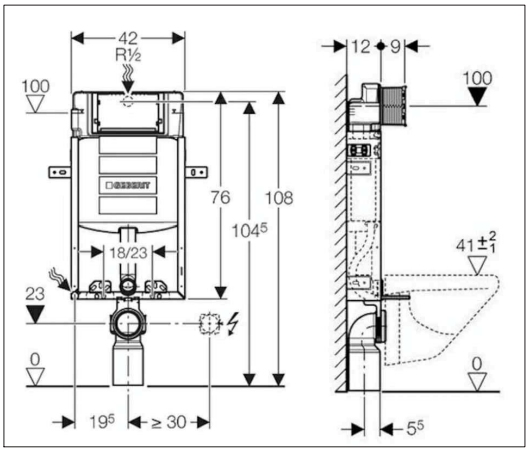 - KLOZET ZÁVĚSNÝ BÍLÝ DLE VZORU - VČETNĚ KLOZETOVÉHO SEDÁTKA - ZÁVĚSNÝ WC MODUL PRO ZAZDĚNÍ NEBO PŘEDZDĚNÍ, SE SPLACHOVACÍ NÁDRŽKOU, HORIZONTÁLNÍM ODPADEM, ŠÍŘKA 420mm, VÝŠKA 1080mm + KONZOLY A ODHLUČŇOVACÍ KUS - PLASTOVÉ OVLÁDÁNÍ SPLACHOVÁNÍ DLE VZORU - TLAČÍTKO BARVA BÍLÁ	6	0	**6**
WC2	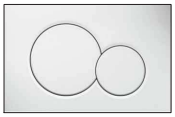 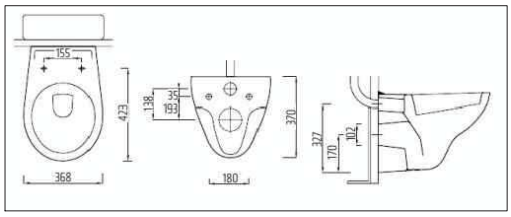 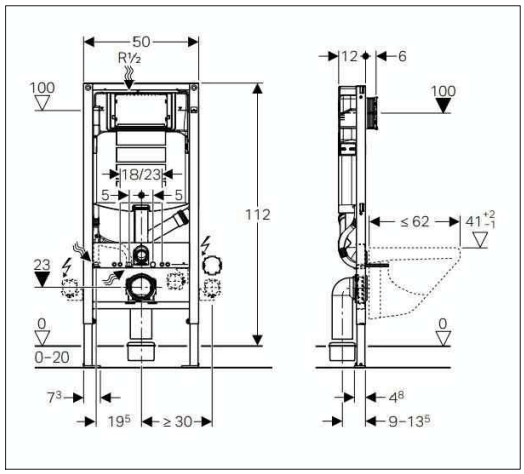 - KLOZET ZÁVĚSNÝ BÍLÝ DLE VZORU - VČETNĚ KLOZETOVÉHO SEDÁTKA - ZÁVĚSNÝ WC MODUL PRO LEHKOU PŘÍČKU/PŘESTĚNU, SE SPLACHOVACÍ NÁDRŽKOU, HORIZONTÁLNÍM ODPADEM, ŠÍŘKA 500mm, VÝŠKA 1120mm + KONZOLY A ODHLUČŇOVACÍ KUS - PLASTOVÉ OVLÁDÁNÍ SPLACHOVÁNÍ DLE VZORU - TLAČÍTKO BARVA BÍLÁ	0	2	**2**

NÁZEV STAVBY	Centrum společenského a spolkového života obce Jasenná – Beseda Jasenná	KORT CZ s.r.o. +420 608 278 252 www.kort.cz Projekční a realizační činnost ve výstavbě Energetika staveb	
STAVEBNÍ OBJEKT	SO 01 SPOLEČENSKÝ DŮM D.1.4.1 Zdravotně technické instalace	VYPRACOVAL: ING. LUCIE NĚMEČKOVÁ KONTROLOVAL: ING. ARCH. IVO KOUDELKA	LIST 1/11
OBSAH	VÝPIS ZAŘIZOVACÍCH PŘEDMĚTŮ	DATUM 04/2019 MĚŘÍTKO 1:10	Č. VÝKRESU D.1.4.1.B.7

ODKAZ	VZOR POPIS	POČET KS 1NP	2NP	CELKEM
U	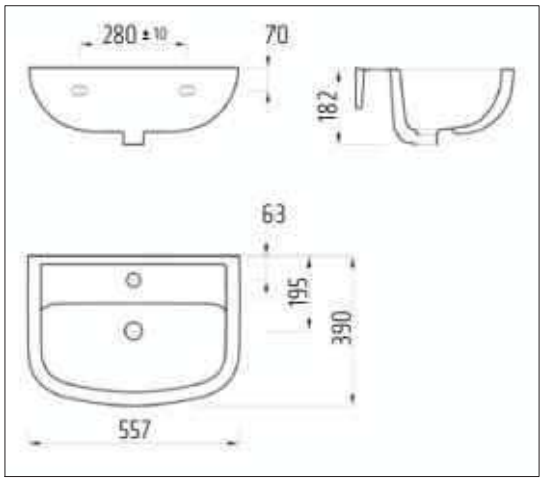 - UMYVADLO KERAMICKÉ BÍLÉ DLE VZORU - ROZMĚRY 550x390mm, VÝŠKA NAD ČISTOU PODLAHOU 850mm - UMYVADLOVÁ STOJÁNKOVÁ PÁKOVÁ BATERIE BEZ VÝPUSTI DLE VZORU - 2x ROHOVÝ KULOVÝ VENTIL DN15 + 2x PŘIPOJOVACÍ HADIČKA 0,5m - UMYVADLOVÝ VENTIL CLICK CLACK - KULATÁ ZÁTKA DO UMYVADLA 5/4´´ - UMYVADLOVÁ ZÁPACHOVÁ UZÁVĚRKA PLASTOVÁ DN50 DLE VZORU	6	0	**6**
UM	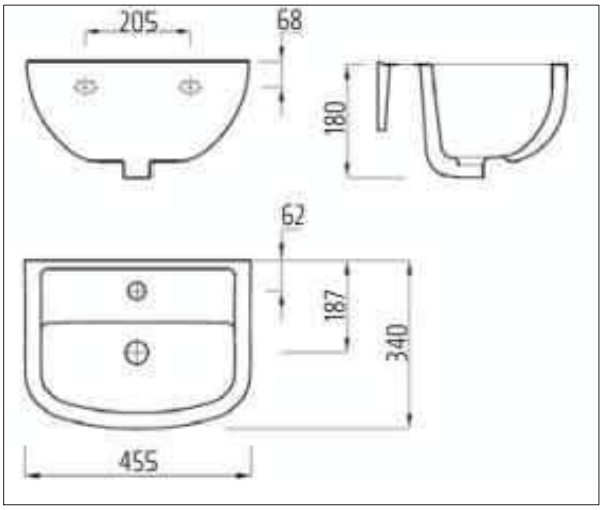 - UMÝVÁTKO KERAMICKÉ BÍLÉ DLE VZORU - ROZMĚRY 450x340mm, VÝŠKA NAD ČISTOU PODLAHOU 850mm - UMYVADLOVÁ STOJÁNKOVÁ PÁKOVÁ BATERIE BEZ VÝPUSTI DLE VZORU - 2x ROHOVÝ KULOVÝ VENTIL DN15 + 2x PŘIPOJOVACÍ HADIČKA 0,5m - UMYVADLOVÝ VENTIL CLICK CLACK - KULATÁ ZÁTKA DO UMYVADLA 5/4´´ - UMYVADLOVÁ ZÁPACHOVÁ UZÁVĚRKA PLASTOVÁ DN50 DLE VZORU	0	2	**2**

NÁZEV STAVBY	Centrum společenského a spolkového života obce Jasenná – Beseda Jasenná	KORT CZ s.r.o. +420 608 278 252 www.kort.cz Projekční a realizační činnost ve výstavbě Energetika staveb		
STAVEBNÍ OBJEKT	SO 01 SPOLEČENSKÝ DŮM D.1.4.1 Zdravotně technické instalace	VYPRACOVAL	ING. LUCIE NĚMEČKOVÁ	LIST 2/11
		KONTROLOVAL	ING. ARCH. IVO KOUDELKA	Č. VÝKRESU
OBSAH	VÝPIS ZAŘIZOVACÍCH PŘEDMĚTŮ	DATUM 04/2019	MĚŘÍTKO 1:10	D.1.4.1.B.7

ODKAZ	VZOR POPIS	POČET KS 1NP	2NP	CELKEM
WC-i	- KLOZET ZÁVĚSNÝ IMOBILNÍ KERAMICKÝ BÍLÝ DLE VZORU, DÉLKA 70CM - VČETNĚ PRODLUŽOVACÍ TRUBKY - VČETNĚ KLOZETOVÉHO SEDÁTKA PRO IMOBILNÍ WC S POZVOLNÝM SKLÁPĚNÍM - MONTÁŽNÍ PRVEK PRO ZÁVĚSNÉ WC S NÁDRŽKOU DO STĚNY PRO TĚLESNĚ POSTIŽENÉ DLE VZORU - PLASTOVÉ OVLÁDÁNÍ SPLACHOVÁNÍ - TLAČÍTKO BARVA BÍLÁ - MADLO PEVNÉ BÍLÉ DÉLKA 845mm - MADLO SKLOPNÉ BÍLÉ DÉLKA 845mm	2	0	**2**
U-i	- UMYVADLO KERAMICKÉ IMOBILNÍ BÍLÉ S PŘEPADEM DLE VZORU - ROZMĚRY 650x550mm, VČETNĚ UPEVNĚNÍ - UMYVADLOVÁ BATERIE STOJÁNKOVÁ PÁKOVÁ BEZ VÝPUSTI - 2x ROHOVÝ KULOVÝ VENTIL DN15 DLE VZORU + 2x PŘIPOJOVACÍ HADIČKA 0,5m - UMYVADLOVÁ VÝPUSŤ CLICK CLACK - KULATÁ ZÁTKA DO UMYVADLA 5/4´´ - PODOMÍTKOVÁ UMYVADLOVÁ ZÁPACHOVÁ UZÁVĚRKA DN40 DLE VZORU + UZÁVĚRKA PŘIPOJOVACÍ PLASTOVÁ - ZRCADLO SKLOPNÉ VČETNĚ RÁMU PRO IMOBILNÍ PROSTORY VČETNĚ UCHYCENÍ DLE VZORU, ROZMĚRY 600x450mm	2	0	**2**

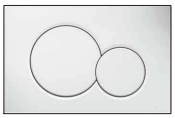

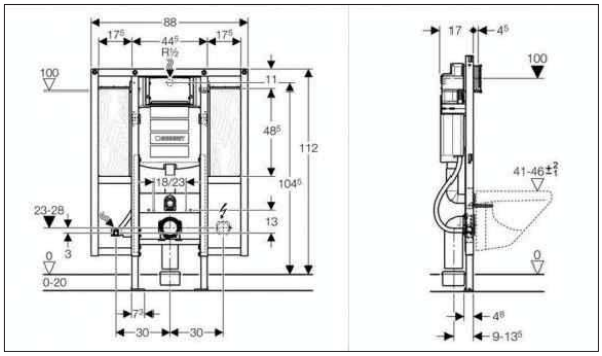

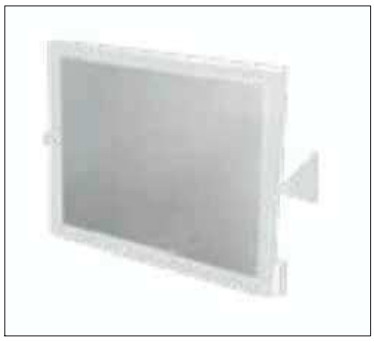

NÁZEV STAVBY	Centrum společenského a spolkového života obce Jasenná – Beseda Jasenná	KORT CZ s.r.o. +420 608 278 252 www.kort.cz Projekční a realizační činnost ve výstavbě Energetika staveb	
STAVEBNÍ OBJEKT	SO 01 SPOLEČENSKÝ DŮM D.1.4.1 Zdravotně technické instalace	VYPRACOVAL: ING. LUCIE NĚMEČKOVÁ KONTROLOVAL: ING. ARCH. IVO KOUDELKA	LIST 3/11
OBSAH	VÝPIS ZAŘIZOVACÍCH PŘEDMĚTŮ	DATUM 04/2019 — MĚŘÍTKO 1:10	Č. VÝKRESU D.1.4.1.B.7

ODKAZ	VZOR POPIS	POČET KS 1NP	2NP	CELKEM
P		2	1	**3**
SP		1	0	**1**

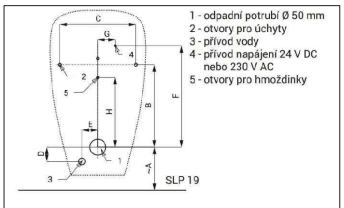

Rozměry (mm)	A	B	C	D	E	F	G	H
SLP 19	400	260	240	45	50	320	55	220

* pro výšku přední hrany pisoáru 650 mm nad zemí

- KERAMICKÝ PISOÁR S RADAROVÝM SPLACHOVAČEM NA MONTÁŽNÍ LIŠTĚ DLE VZORU
- VÝŠKA PŘEDNÍ HRANY PISOÁRU 650 MM NAD ČISTOU PODLAHOU
- OBSAHUJE: ELEKTROMAGNETICKÝ VENTIL, PROPOJOVACÍ HADICE, ROHOVÝ VENTIL S FILTREM A ZPĚTNOU KLAPKOU, VTOKOVÁ ARMATURA S TĚSNĚNÍM, SIFON, ÚCHYTOVÁ SADA, MONTÁŽNÍ ŠABLONA
- DOPORUČENÝ PRACOVNÍ TLAK: 0,1 - 0,6 MPA
- PRŮTOK: 18 L/MIN (INF. ÚDAJ)
- VSTUP VODY: VNĚJŠÍ ZÁVIT G 1/2"
- VÝSTUP VODY: VTOKOVÁ ARMATURA S TĚSNĚNÍM
- VČETNĚ NAPÁJECÍHO ZDROJE 230VAC/24V DC PRO MAX 5 SPLACHOVAČŮ
- NAPÁJECÍ NAPĚTÍ: 24 V DC
- POČET NAPÁJECÍCH ZDROJŮ V OBJEKTU: 1NP - 1ks, 2NP - 1ks, CELKEM 2ks

- SPRCHOVÁ VANIČKA BÍLÁ 1/4 KRUHOVÁ Z LITÉHO MRAMORU DLE VZORU
- ROZMĚRY 900x900x30mm, VČETNĚ 5 ks NOŽIČEK K VANIČCE
- ZÁSTĚNA: DVEŘE 1/4 KRUHOVÉ POSUVNÉ - BÍLÁ, SKLO CHINCHILLA
- SPRCHOVÁ NÁSTĚNNÁ BATERIE PÁKOVÁ DLE VZORU, ROZTEČ 150mm
- SPRCHOVÝ SET: TYČ 60cm, SPRCHA 2 POLOHOVÁ průměr 7,5cm, HADICE 150cm, MÝDELNÍK
- SPRCHOVÁ ZÁPACHOVÁ UZÁVĚRKA - SIFON VANIČKOVÝ průměr 90mm, DN50

NÁZEV STAVBY	Centrum společenského a spolkového života obce Jasenná – Beseda Jasenná	KORT CZ s.r.o. +420 608 278 252 www.kort.cz Projekční a realizační činnost ve výstavbě Energetika staveb	
STAVEBNÍ OBJEKT	SO 01 SPOLEČENSKÝ DŮM D.1.4.1 Zdravotně technické instalace	VYPRACOVAL ING. LUCIE NĚMEČKOVÁ KONTROLOVAL ING. ARCH. IVO KOUDELKA	LIST 4/11 Č. VÝKRESU
OBSAH	VÝPIS ZAŘIZOVACÍCH PŘEDMĚTŮ	DATUM 04/2019 MĚŘÍTKO 1:10	D.1.4.1.B.7

ODKAZ	VZOR POPIS	POČET KS 1NP	2NP	CELKEM
S1	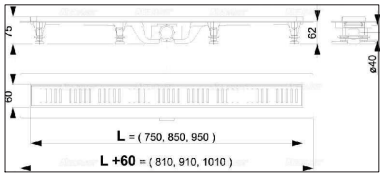 - PODLAHOVÝ ŽLAB S OKRAJEM PRO PERFOROVANÝ ROŠT, VČETNĚ ROŠTU, DÉLKA 950mm, VČ. SIFONU: PLNĚ ROZEBÍRATELNÝ, 2 KOMORY, PRINCIP KOMBINOVANÉ ZÁPACHOVÉ UZÁVĚRY, SUCHÁ KLAPKA PRO PŘÍPAD VYSCHNUTÍ - SPRCHOVÁ NÁSTĚNNÁ BATERIE PÁKOVÁ DLE VZORU, ROZTEČ 150mm - SPRCHOVÝ SET: TYČ 60cm, SPRCHA 2 POLOHOVÁ průměr 7,5cm, HADICE 150cm, MÝDELNÍK	1	0	**1**
S2	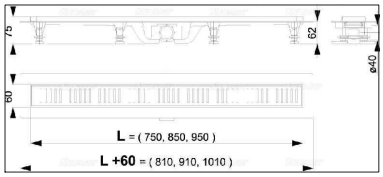 - PODLAHOVÝ ŽLAB S OKRAJEM PRO PERFOROVANÝ ROŠT, VČETNĚ ROŠTU DÉLKA 950mm, VČETNĚ SIFONU: PLNĚ ROZEBÍRATELNÝ, 2 KOMORY, PRINCIP KOMBINOVANÉ ZÁPACHOVÉ UZÁVĚRY, SUCHÁ KLAPKA PRO PŘÍPAD VYSCHNUTÍ SIFONU ŽLABU - SPRCHOVÁ NÁSTĚNNÁ BATERIE PÁKOVÁ DLE VZORU, ROZTEČ 150mm - SPRCHOVÝ SET: TYČ 60cm, SPRCHA 2 POLOHOVÁ průměr 7,5cm, HADICE 150cm, MÝDELNÍK - SPRCHOVÁ ZÁSTĚNA DVOUDÍLNÁ POSUVNÁ výška 190cm, šířka 120cm, BARVA BÍLÁ	0	1	**1**
V	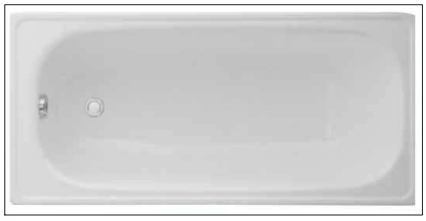 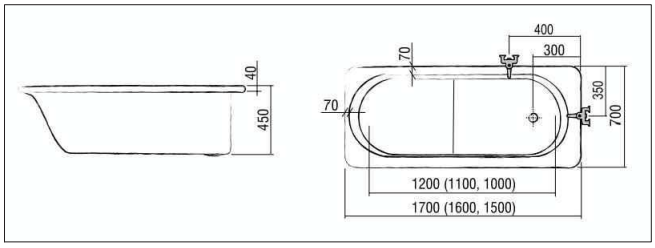 - VANA AKRYLÁTOVÁ OBDÉLNÍKOVÁ DLE VZORU - ROZMĚRY 1700X700mm, VČETNĚ NOŽIČEK K VANĚ - VANOVÁ NÁSTĚNNÁ BATERIE PÁKOVÁ DLE VZORU, ROZTEČ 150mm - VANOVÝ SET: PEVNÝ DRŽÁK, SPRCHA 1 POLOHOVÁ průměr 7,5cm, HADICE 125cm - VANOVÝ SIFON DN50	1	0	**1**

NÁZEV STAVBY	Centrum společenského a spolkového života obce Jasenná – Beseda Jasenná	KORT CZ s.r.o. +420 608 278 252 www.kort.cz Projekční a realizační činnost ve výstavbě Energetika staveb	
STAVEBNÍ OBJEKT	SO 01 SPOLEČENSKÝ DŮM D.1.4.1 Zdravotně technické instalace	VYPRACOVAL: ING. LUCIE NĚMEČKOVÁ KONTROLOVAL: ING. ARCH. IVO KOUDELKA	LIST 5/11
OBSAH	VÝPIS ZAŘIZOVACÍCH PŘEDMĚTŮ	DATUM 04/2019 MĚŘÍTKO 1:10	Č. VÝKRESU D.1.4.1.B.7

ODKAZ	VZOR POPIS	POČET KS 1NP	2NP	CELKEM
D		2	0	**2**

- DŘEZ KUCHYŇSKÝ NEREZOVÝ DLE VZORU
- VČETNĚ SÍTKOVÉHO VENTILU 1/2" S PŘEPADEM A SIFONU PRO ÚSPORU MÍSTA 6/4" S ODBOČKOU NA MYČKU
- OTVOR PRO BATERII PRŮMĚR 35 mm, HORNÍ MONTÁŽ DŘEZU
- DŘEZOVÁ STOJÁNKOVÁ PÁKOVÁ BATERIE, OTÁČIVÉ ÚSTÍ, DLE VZORU
- 2x ROHOVÝ KULOVÝ VENTIL DN15 + 2x PŘIPOJOVACÍ HADIČKA 0,5m

VÝ		2	0	**2**

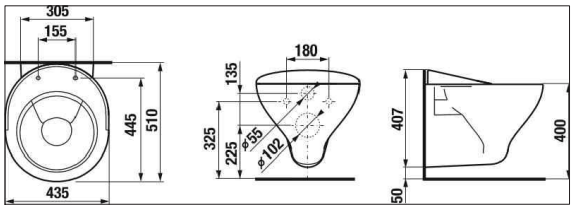

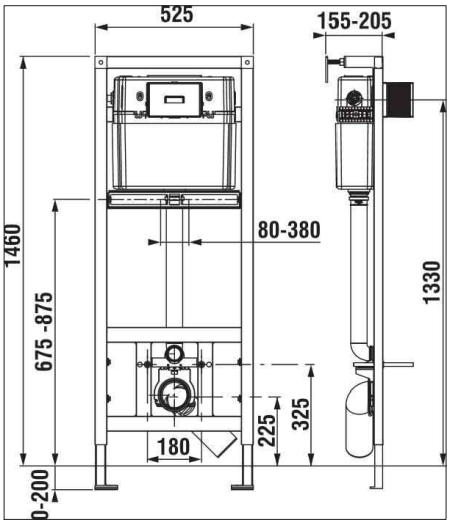

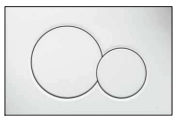

- VÝLEVKA KERAMICKÁ DLE VZORU
- ROZMĚRY: délka 435mm, šířka 510mm, výška 407mm
- MŘÍŽKA PRO VÝLEVKU DLE VZORU
- PLASTOVÉ OVLÁDÁNÍ SPLACHOVÁNÍ DLE VZORU - TLAČÍTKO BÍLÉ, ŠÍŘKA 250mm, VÝŠKA 160mm
- NÁSTĚNNÁ PÁKOVÁ BATERIE, CHROMOVANÁ, RAMÍNKO 300mm, ROZTEČ 150mm, DLE VZORU
- SAMONOSNÝ PRVEK - MODUL PRO ZÁVĚSNOU VÝLEVKU, SE SAMONOSNÝM OCELOVÝM RÁMEM S UKOTVENÍM NA ZEM A DO ZADNÍ STĚNY, NOSNOST MODULU 400kg
- ROZMĚRY MODULU: délka 155mm, šířka 525mm, výška 1480mm

NÁZEV STAVBY	Centrum společenského a spolkového života obce Jasenná – Beseda Jasenná	KORT CZ s.r.o. +420 608 278 252 www.kort.cz Projekční a realizační činnost ve výstavbě Energetika staveb		
STAVEBNÍ OBJEKT	SO 01 SPOLEČENSKÝ DŮM D.1.4.1 Zdravotně technické instalace	VYPRACOVAL	ING. LUCIE NĚMEČKOVÁ	LIST 6/11
		KONTROLOVAL	ING. ARCH. IVO KOUDELKA	Č. VÝKRESU
OBSAH	VÝPIS ZAŘIZOVACÍCH PŘEDMĚTŮ	DATUM 04/2019	MĚŘÍTKO 1:10	D.1.4.1.B.7

ODKAZ	VZOR POPIS	POČET KS 1NP	2NP	CELKEM
M		2	0	**2**
ZV		1	0	**1**
VP		1	0	**1**

M

- MYČKA NA NÁDOBÍ - NENÍ SOUČÁSTÍ DODÁVKY STAVBY
- PODOMÍTKOVÁ ZÁPACHOVÁ UZÁVĚRKA DN40/50 PRO PRAČKY A MYČKY V KOMBINACI S PŘIPOJENÍM ROZVODU VODY (MOSAZNÁ NÁSTĚNKA 1/2" VNITŘNÍ ZÁVIT), PŘIPOJOVACÍM KOLENEM DN50, MONTÁŽNÍ DESKA, MONTÁŽNÍ KRYT A ZÁTKA V BALENÍ, KRYCÍ DESKA Z NEREZOVÉ OCELI 100X180MM, MINIMÁLNÍ STAVEBNÍ HLOUBKA 75MM
- TECHNICKÉ ÚDAJE

MATERIÁL	PE
DIMENZE	DN40/50
HYDRAULICKÁ KAPACITA	0,38 l/s
HMOTNOST	0,73 kg

- 1x ROHOVÝ KULOVÝ VENTIL PRAČKOVÝ DN15/20 DLE VZORU

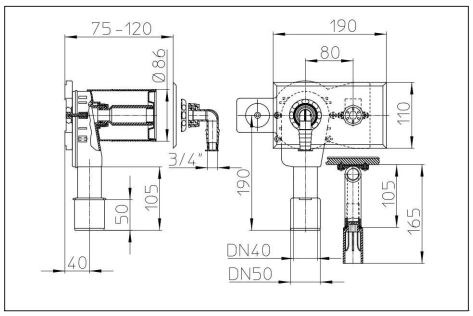

ZV

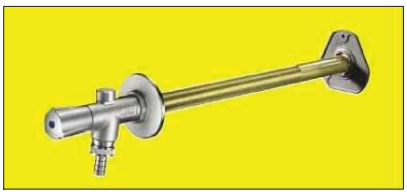

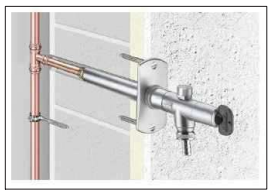

- NEZÁMRZNÝ ZAHRADNÍ VENTIL DLE VZORU DN20
- PLYNULE NASTAVITELNÉ PODLE TLOUŠŤKY OBVODOVÉ ZDI (OD 150 DO 650 MM)
- VÝKON 40 L VODY ZA MINUTU
- 2 OTOČENÍ K OTEVŘENÍ/ZAVŘENÍ
- KONSTRUKCE S POVRCHEM Z MATNÉHO CHROMU ODOLNÉMU PROTI POVĚTRNOSTNÍM VLIVŮM

VP

- PODLAHOVÁ VPUST DN 75 SE SVISLÝM ODTOKEM, S PEVNÝM IZOLAČNÍM LÍMCEM
- SE SIFONOVOU VLOŽKOU
- S PLASTOVÝM VÝŠKOVĚ STAVITELNÝM NÁSTAVCEM S RÁMEČKEM 14 - 70MM / 123 X 123MM A MŘÍŽKOU Z NEREZOVÉ OCELI 115x115mm
- ZÁPACHOVÝ UZÁVĚR FUNGUJE JAK S, TAK I BEZ VODY
- STAVEBNÍ KRYT SOUČÁSTÍ BALENÍ
- TECHNICKÉ ÚDAJE

MATERIÁL	PE
DIMENZE	DN 75
HYDRAULICKÁ KAPACITA	0,5 l/s
HMOTNOST	0,75 kg
STAVEBNÍ VÝŠKA	158 mm
NÁSTAVEC	12-70 mm/123 X 123 mm
VTOKOVÁ MŘÍŽKA	115 X 115 mm
TŘÍDA ZATÍŽENÍ	K - 300 kg

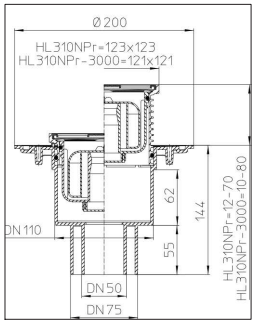

NÁZEV STAVBY	Centrum společenského a spolkového života obce Jasenná – Beseda Jasenná	KORT CZ s.r.o. +420 608 278 252 www.kort.cz Projekční a realizační činnost ve výstavbě Energetika staveb	
STAVEBNÍ OBJEKT	SO 01 SPOLEČENSKÝ DŮM D.1.4.1 Zdravotně technické instalace	VYPRACOVAL: ING. LUCIE NĚMEČKOVÁ KONTROLOVAL: ING. ARCH. IVO KOUDELKA	LIST 7/11
OBSAH	VÝPIS ZAŘIZOVACÍCH PŘEDMĚTŮ	DATUM 04/2019 — MĚŘÍTKO 1:10	Č. VÝKRESU D.1.4.1.B.7

ODKAZ	VZOR POPIS	POČET KS 1NP	2NP	CELKEM
VV	- VÝTOKOVÝ VENTIL PRO DOPOUŠTĚNÍ UT DN15 - KULOVÝ UZAVÍRACÍ VENTIL S VÝVODEM PRO ZAHRADNÍ HADICI DLE VZORU	1	0	**1**
PV	- 1x ROHOVÝ KULOVÝ VENTIL PRAČKOVÝ DN15/20 DLE VZORU	1	0	**1**
OK	- PODOMÍTKOVÝ SIFON KE KLIMATIZAČNÍM JEDNOTKÁM DN32 DLE VZORU - ROZMĚRY 100x100mm - VODNÍ ZÁPACHOVÁ UZÁVĚRKA DN32 PRO ODVOD KONDENZÁTU S PŘÍDAVNOU MECHANICKOU ZÁPACHOVOU UZÁVĚRKOU (KULIČKA), PODOMÍTKOVÉ PROVEDENÍ, INSTALACE MOŽNÁ POUZE VERTIKÁLNĚ - PŘIPOJENÍ POTRUBÍ S KONDENZÁTEM PR. 20-32mm (MIN. VNITŘNÍ PR. PŘIPOJOVACÍHO POTRUBÍ 18mm) - TRANSPARENTNÍ ČISTÍCÍ VLOŽKA JE VYJÍMATELNÁ Z PODOMÍTKOVÉHO TĚLESA PRO ÚDRŽBU - DÉLKOVĚ UPRAVITELNÁ STAVEBNÍ OCHRANNÁ ZÁTKA A KRYT - MINIMÁLNÍ HLOUBKA PRO ZABUDOVÁNÍ 60mm 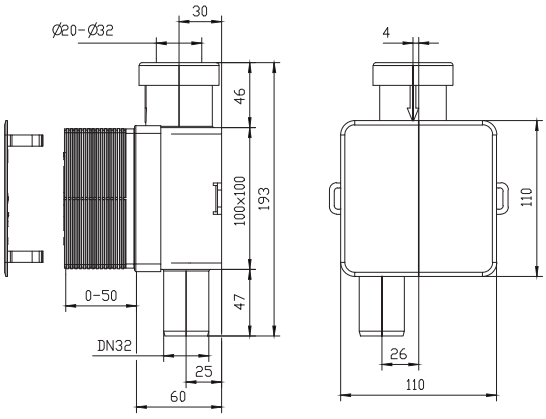 	0	2	**2**
H1	- HYDRANTOVÝ SYSTÉM S TVAROVĚ STÁLOU HADICÍ DLE ČSN 73 0873 A EN 671-1 PRO POŽADOVANÉ MNOŽSTVÍ DODÁVKY POŽÁRNÍ VODY Q>1,1 l/s - TYP HYDRANTOVÉHO SYSTÉMU: VESTAVBA DO ZDI S PLNÝMI DVEŘMI - PROVEDENÍ HASEBNÍHO ZÁSAHU: VODOU - MINIMÁLNÍ PRŮTOK V l/s: Q>1,1 l/s - VÝŠKA: 65 cm - ŠÍŘKA: 65 cm - HLOUBKA: 28,5 cm - DÉLKA HADICE: 30 m - PRŮMĚR HADICE: 25 mm - PRŮMĚR TRYSKY PROUDNICE: 10 mm - BARVA: BÍLÁ RAL 9003 - PROVEDENÍ DVEŘÍ: PLNÉ 	1	0	**1**

NÁZEV STAVBY	Centrum společenského a spolkového života obce Jasenná – Beseda Jasenná	KORT CZ s.r.o. +420 608 278 252 www.kort.cz Projekční a realizační činnost ve výstavbě Energetika staveb	
STAVEBNÍ OBJEKT	SO 01 SPOLEČENSKÝ DŮM D.1.4.1 Zdravotně technické instalace	VYPRACOVAL: ING. LUCIE NĚMEČKOVÁ KONTROLOVAL: ING. ARCH. IVO KOUDELKA	LIST 8/11
OBSAH	VÝPIS ZAŘIZOVACÍCH PŘEDMĚTŮ	DATUM 04/2019 MĚŘÍTKO 1:10	Č. VÝKRESU D.1.4.1.B.7

ODKAZ	VZOR POPIS	POČET KS 1NP	2NP	CELKEM
OR	- OSOUŠEČ RUKOU TRYSKOVÝ DLE VZORU - BARVA BÍLÁ - TĚLO VYSOUŠEČE KOV	6	2	**8**
DV1	- REVIZNÍ DVÍŘKA DLE VZORU - ROZMĚRY 300 x 300mm - MATERIÁL: PLAST, BARVA BÍLÁ 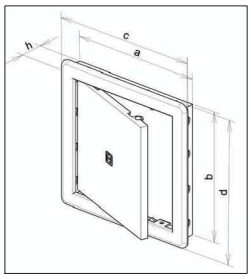	7	0	**7**
DV2	- REVIZNÍ DVÍŘKA DLE VZORU - ROZMĚRY 600 x 600mm - MATERIÁL: PLAST, BARVA BÍLÁ 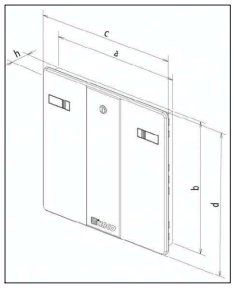	1	0	**1**
VHZ1	NEOBSAZENO			
VHZ2	VYBAVENÍ HYGIENICKÉHO ZAŘÍZENÍ 2: - ODPADKOVÝ KOŠ S VÍKEM DLE VZORU - VELIKOST 20l, ROZMĚRY 295x440mm - MATERIÁL NEREZ LESKLÝ	10	2	**12**

NÁZEV STAVBY	Centrum společenského a spolkového života obce Jasenná – Beseda Jasenná	KORT CZ s.r.o. +420 608 278 252 www.kort.cz Projekční a realizační činnost ve výstavbě Energetika staveb	
STAVEBNÍ OBJEKT	SO 01 SPOLEČENSKÝ DŮM D.1.4.1 Zdravotně technické instalace	VYPRACOVAL ING. LUCIE NĚMEČKOVÁ KONTROLOVAL ING. ARCH. IVO KOUDELKA	LIST 9/11
OBSAH	VÝPIS ZAŘIZOVACÍCH PŘEDMĚTŮ	DATUM 04/2019 MĚŘÍTKO 1:10	Č. VÝKRESU D.1.4.1.B.7

ODKAZ	VZOR POPIS	POČET KS 1NP	2NP	CELKEM
VHZ3	VYBAVENÍ HYGIENICKÉHO ZAŘÍZENÍ 3: - WC ŠTĚTKA ZÁVĚSNÁ DLE VZORU - MONTÁŽ NA STĚNU	8	2	**10**
VHZ4	VYBAVENÍ HYGIENICKÉHO ZAŘÍZENÍ 4: - ZÁSOBNÍK TOALETNÍHO PAPÍRU DLE VZORU - PRŮMĚR 270mm - BÍLÝ	8	2	**10**
VHZ5	NEOBSAZENO			
VHZ6	VYBAVENÍ HYGIENICKÉHO ZAŘÍZENÍ 6: - ZÁSOBNÍK/DÁVKOVAČ MÝDLA SVISLÝ DLE VZORU - OBJEM 1L - BÍLÝ	7	2	**9**
VHZ7	VYBAVENÍ HYGIENICKÉHO ZAŘÍZENÍ 7: - ZÁSOBNÍK PAPÍROVÝCH RUČNÍKŮ DLE VZORU - BÍLÝ	6	2	**8**
VHZ8	VYBAVENÍ HYGIENICKÉHO ZAŘÍZENÍ 8: - DVOJHÁČEK DLE VZORU - MATERIÁL NEREZ	6	2	**8**
VHZ9	VYBAVENÍ HYGIENICKÉHO ZAŘÍZENÍ 9: - ZRCADLO NAD UMYVADLO - ROZMĚRY 60x70x4cm	8	2	**10**

NÁZEV STAVBY	Centrum společenského a spolkového života obce Jasenná – Beseda Jasenná	KORT CZ s.r.o. +420 608 278 252 www.kort.cz Projekční a realizační činnost ve výstavbě Energetika staveb	
STAVEBNÍ OBJEKT	SO 01 SPOLEČENSKÝ DŮM D.1.4.1 Zdravotně technické instalace	VYPRACOVAL ING. LUCIE NĚMEČKOVÁ KONTROLOVAL ING. ARCH. IVO KOUDELKA	LIST 10/11
OBSAH	VÝPIS ZAŘIZOVACÍCH PŘEDMĚTŮ	DATUM 04/2019 MĚŘÍTKO 1:10	Č. VÝKRESU D.1.4.1.B.7

ODKAZ	VZOR POPIS	POČET KS 1NP	2NP	CELKEM
VHZ10	- DÁLKOVÉ OVLÁDÁNÍ PRO NASTAVENÍ PARAMETRŮ RADAROVÝCH SPLACHOVAČŮ, PIEZO ČIDEL A TERMICKÝCH SPLACHOVAČŮ	1	0	**1**
TUV	- BIVALENTNÍ AKUMULAČNÍ ZÁSOBNÍK NA OHŘEV O OBJEMU 300l - NA PŘÍVODU STUDENÉ VODY DO ZÁSOBNÍKU BUDE OSAZENA TLAKOVÁ EXPANZNÍ NÁDOBA PITNÉ VODY DD12/10bar + POJISTNÝ VENTIL 3/4" - viz SCHÉMA ZAPOJENÍ - ODFUK POJISTNÉHO VENTILU NAPOJIT NA VÝVOD KANALIZACE HL21 VYÚSTĚNÝ 0,2m NAD PODALHOU	1	0	**1**
K	- 2x PLYNOVÝ KONDENZAČNÍ NÁSTĚNNÝ KOTEL 2,6 - 26 kW- DODÁVKA UT - ODVOD KONDENZÁTU NAPOJIT NA VÝVOD KANALIZACE HL21 VYÚSTĚNÝ 0,6m NAD PODALHOU	1	0	**1**
VO	- VODOMĚR STUDENÉ VODY DN 32 DLE VZORU - PŘIPOJOVACÍ ZÁVIT VODOMĚRU G 1 1/2" - TRVALÝ PRŮTOK 16m^3/hod - MINIMÁLNÍ PRŮTOK 160 l/hod - MAXIMÁLNÍ PRACOVNÍ TLAK 1,6 MPa - TEPLOTNÍ TŘÍDA 0-30°c - STAVEBNÍ DÉLKA 300mm - VODOMĚRNÁ SESTAVA UMÍSTĚNA V NICE V OBVODOVÉ ZDI - M.Č . 1.18	1	0	**1**
OT	- ODLUČOVAČ TUKU DLE VZORU - UMÍSTĚNÍ M.Č 1.16 -- Rozměry: 900 x 540 x 629 mm -- Kalová jímka: 52 litrů -- Odlučovací komora: 132 litrů -- Určeno pro malé provozy -- Kód: WNGN-3 -- Materiál: Nerez -- Určený pro připojení na komerční myčky nádobí a výlevku -- Těsnění proti pachu s uzávěrem, vč. výpustního kohoutu	1	0	**1**

NÁZEV STAVBY	Centrum společenského a spolkového života obce Jasenná – Beseda Jasenná	KORT CZ s.r.o. +420 608 278 252 www.kort.cz Projekční a realizační činnost ve výstavbě Energetika staveb	
STAVEBNÍ OBJEKT	SO 01 SPOLEČENSKÝ DŮM D.1.4.1 Zdravotně technické instalace	VYPRACOVAL: ING. LUCIE NĚMEČKOVÁ KONTROLOVAL: ING. ARCH. IVO KOUDELKA	LIST 11/11
OBSAH	VÝPIS ZAŘIZOVACÍCH PŘEDMĚTŮ	DATUM 04/2019 — MĚŘÍTKO 1:10	Č. VÝKRESU D.1.4.1.B.7